Machine Translated by Google

Scarlett OctoPre

Už í vateľská prí ručka

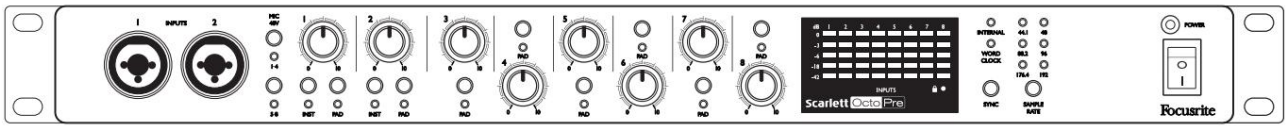

Focusrite®

www.focusrite.com

Verzia 1.0

Machine Translated by Google

Prosí m ď tajte:

Ďakujeme, ž e ste si stiahli tú to použ í vateľskú prí ručku.

Použ ili sme strojový preklad, aby sme sa uistili, ž e máme k dispozí cii použ í vateľskú prí ručku vo vaš om jazyku, ospravedlňujeme sa za prí padné chyby.

Ak by ste radš ej videli anglickú verziu tejto použ í vateľskej prí ručky na použ itie vlastného prekladateľského nástroja, nájdete ju na naš ej stránke na prevzatie:

downloads.focusrite.com

downloads.novationmusic.com

Machine Translated by Google

OBSAH

PREHĽAD 3

Úvod 3

Vlastnosti 3

Obsah krabice. 4

Vlastnosti hardvéru. 5

Predný panel 5

Zadný panel. 6

POUŽÍVANIE SCARLETT OCTOPRE 7

Kombinované vstupy. 7

Fantómová sila. 7

Zosilnenie predzosilňovača. 7

Pad Switch 7

Linkové výstupy. 8

LED meranie. 8

Digitálne výstupy. 8

Digitálna synchronizácia. 9

Scarlett OctoPre ako Clock Source Master cez ADAT. 9

Scarlett OctoPre ako majster zdrojov hodín prostredníctvom slovných hodín. 9

Scarlett OctoPre ako Clock Source Slave prostredníctvom slovných hodín. 9

PRÍKLAD NASTAVENIA 10

1.Scarlett OctoPre s audio rozhraním: OctoPre ako zdroj hodín Master 10

2.Scarlett OctoPre s audio rozhraním: audio rozhranie ako zdroj hodín Master 10

3. Scarlett OctoPre s audio rozhraním – režimy SMUX-II a SMUX-IV 11

4.Scarlett OctoPre s analógovým mixážnym pultom. 11

5.Scarlett OctoPre s analógovým mixážnym pultom a digitálnym záznamom/zálohou. 12

SCARLETT OCTOPRE TECHNICKÉ ŠPECIFIKÁCIE 13

Výkonové špecifikácie. 13

Fyzikálne a elektrické vlastnosti. 14

RIEŠENIE PROBLÉMOV 15

AUTORSKÉ PRÁVA A PRÁVNE UPOZORNENIA 15

Machine Translated by Google

PREHĽAD

Úvod

Ďakujeme, že ste si zakúpili Scarlett OctoPre, osemkanálovú predzosilňovaciu jednotku mikrofónu, ktorá obsahuje vysokokvalitné analógové predzosilňovače Focusrite.

Scarlett OctoPre obsahuje osem prirodzene znejúcich, ní zkošumových predzosilňovačov s veľkým ziskom; osem linkových vstupov a dva nástrojové vstupy s vysokou svetlou výškou spolu s vysokokvalitnou digitálnou konverziou do formátu ADAT. Teraz môžete rozšíriť svoje štúdiové nastavenie alebo živé zariadenie pridaním mikrofónnych predzosilňovačov kvality Focusrite a konverziou na akékoľvek rozhranie s ADAT I/O.

Scarlett OctoPre má digitálne aj analógové výstupy: okrem duálnych optických portov ADAT poskytuje aj vyvážený linkový výstup z každého kanálu, čo vám umožňuje pripojiť ho priamo k akémukoľvek analógovému zariadeniu.

Táto používateľská príručka poskytuje podrobné vysvetlenie hardvéru, ktoré vám pomôže dôkladne porozumieť prevádzkovým funkciám produktu. Odporúčame vám, aby ste si naštudovali čas na prečítanie Sprievodcu, či už ste nováčikom v oblasti profesionálneho zvuku alebo skúsenejším používateľom, aby ste si boli plne vedomí všetkých možností, ktoré Scarlett OctoPre ponúka.

Ak časti používateľskej príručky neposkytujú informácie, ktoré potrebujete, navštívte stránku https://support.focusrite.com, ktorý obsahuje komplexnú zbierku odpovedí na bežné otázky technickej podpory.

Vlastnosti

Scarlett OctoPre je osemkanálový predzosilňovačna používanie s mikrofónovými, linkovými a nástrojovými vstupnými signálmi. Konvertuje vstupy na viackanálový, 24-bitový digitálny zvuk pri vzorkovacej frekvencii až 192 kHz. Digitálne výstupy sú vo formáte ADAT na optických konektoroch TOSLINK, ktoré je možné jednoducho nasmerovať do ADAT vstupov na vašom štúdiovom nahrávacom systéme, alebo do akéhokoľvek iného ADAT-vybaveného rozhrania pomocou optických káblov. Scarlett OctoPre dokáže prenášať osem kanálov zvuku pri vzorkovacích frekvenciách 44,1, 48, 88,2 alebo 96 kHz alebo štyri kanály pri 176,4 alebo 192 kHz, samozrejme, za predpokladu, že prijímacie rozhranie dokáže spracovať rovnaký počet kanálov pri používaná vzorkovacia frekvencia.

Scarlett OctoPre je ideálna „rozširujúca“ jednotka na pridanie až ôsmich ďalších vstupov do akéhokoľvek audio rozhrania s ADAT I/O.

Scarlett OctoPre sa dá ľahko synchronizovať s iným digitálnym audio zariadením vo vašom štúdiu, buď ako podriadený externému hodinovému signálu, alebo ako samotný hlavný zdroj hodín.

Machine Translated by Google

Obsah krabice

Spolu so Scarlett OctoPre by ste mali mať :

• AC sieťový kábel s IEC konektorom • 4 x samolepiace nožičky – nalepte na spodnú stranu jednotky pre stolové použitie

Vytlačené na vnútornej strane škatule:

• Príručka Začíname • Kód balíčka pre online registráciu produktu*

*Po registrácii budete mať prístup k stiahnutiu a licenciám pre nasledujúci softvér:
Balík Softube Time and Tone

Sada zásuvných modulov Focusrite Red 2 a Red 3

Machine Translated by Google

Hardvérové vlastnosti

Predný panel

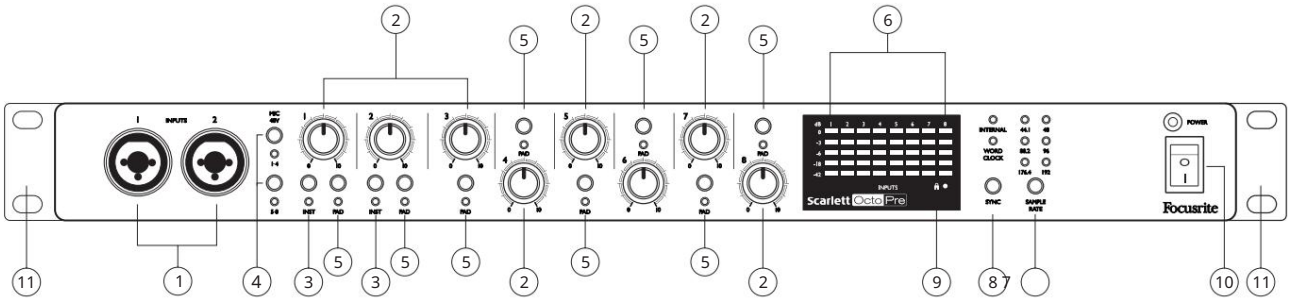

Vš etky ovládacie prvky a meranie pre vš etkých osem kanálov sú na prednom paneli.

1. VSTUPY 1 až 2 – 2 x vstupné konektory „Combo XLR“ pre kanály 1 a 2 – pripojenie mikrofónov alebo signálov na linkovej úrovni cez konektory XLR alebo ¼“: mož no použ iť konektory konektorov TRS (symetrické) alebo TS (nesymetrické). prí strojmi alebo signálmi na úrovni linky. Vš imnite si, ž e vstupy pre kanály 3 až 8 sú na zadnom paneli [12].

2. Ovládače zosilnenia vstupu 1 až 8 - osem otočných ovládačov: upravte zosilnenie vstupu pre signály v kanáloch 1 až 8.

3. INST – dva západkové spí nače, ktoré prepí najú vstupy 1 a 2 do rež imu „Nástroj“. Keď zvolí te INST, zmení sa rozsah zosilnenia a vstupná impedancia (v porovnaní s LINE) a vstup bude nevyváž ený. To ho optimalizuje na priame pripojenie nástrojov cez 2-pólový (TS) konektor. Keď je INST vypnutý, vstupy sú vhodné na pripojenie signálov na úrovni linky. Signály na linkovej úrovni môž u byť pripojené buď vo vyváž enej forme cez 3-pólový (TRS) konektor alebo nesymetrické, cez 2-pólový (TS) konektor. Kaž dý prepí načmá vedľa seba zelenú LED na potvrdenie výberu.

4. MIC 48V (1-4 & 5-8) – dva blokovacie spí nače, z ktorých kaž dý umož ňuje 48 V fantómové napájanie na XLR kontaktoch š tyroch vstupov: Kanály 1 až 4 a 5 až 8 v tomto poradí . Kaž dý prepí načmá pridruž enú červenú LED, ktorá indikuje, ž e je zvolené fantómové napájanie.

5. PAD – západkový prepí načpre kaž dý kanál, ktorý pri výbere zniž uje zisk kanálu o 8 dB. Červená LED vedľa kaž dého spí nača potvrdzuje výber PAD.

6. Merače úrovne vstupného signálu: osem LED metrov, jeden na kanál. Tieto zobrazujú úroveň signálu v kaž dom kanáli po ovládaní vstupného zisku, takž e môž ete vidieť úroveň vysielanú na výstup.

7. SAMPLE RATE – soft prepí nač ktorý prechádza cez š esť dostupných nastavení vzorkovacej frekvencie, pričom aktuálna frekvencia je indikovaná jednou zo susediacich zelených LED. Použ itá vzorkovacia frekvencia je ulož ená v pamäti, takž e sa uchová aj po vypnutí jednotky.

8. SYNC – softvérový spí nač ktorý vyberá zdroj digitálnej synchronizácie pre Scarlett OctoPre (interné alebo Word Clock), pričom zvolený zdroj je indikovaný jednou zo susediacich červených LED diód. Použ í vaný zdroj je ulož ený v pamäti, takž e sa uchová aj po vypnutí jednotky.

9. 🔒 – zelená LED dióda „Zamknuté“, ktorá sa rozsvieti, keď sa jednotka uzamkne na dostupnú synchronizáciu zdroj, čo znamená, ž e je pripravený na použ itie.

10. POWER – vypí načstriedavého prúdu a zelená LED dióda.

11. Rackové uš i na montáž Scarlett OctoPre do š tandardného 19” racku.

Machine Translated by Google

Zadný panel

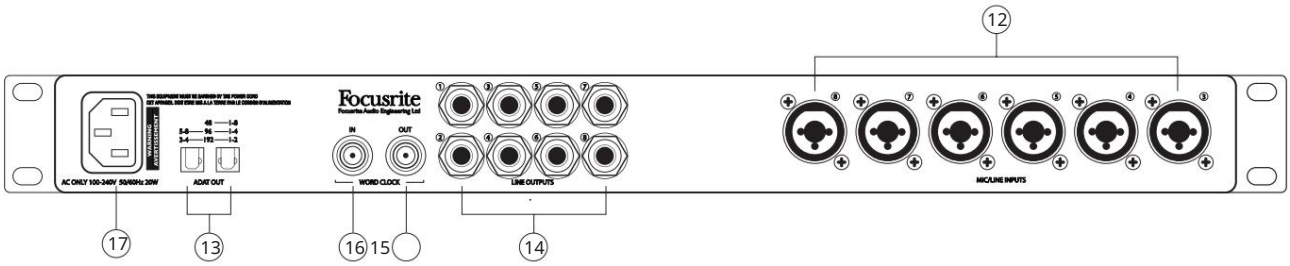

Zvyš né vstupy a výstupy Scarlett OctoPre sú na zadnom paneli.

12. VSTUPY 3 až 8 – 6 x „Combo XLR“ konektory; vš imnite si, ž e vstupy pre kanály 3 až 8 nemajú rež im INST, ale inak sú totož né so vstupmi pre kanály 1 a 2.

13. ADAT OUT – dva konektory TOSLINK poskytujú ce digitálne výstupy jednotky. Využ itie dvoch konektorov závisí od vzorkovacej frekvencie, a to nasledovne:

Vzorkovacia frekvencia	OUTPUT 1 (RH port*)	OUTPUT 2 (LH port*)
44,1/48 kHz	Kanály 1 až 8	Kanály 1 až 8
88,2/96 kHz	Kanály 1 až 4	Kanály 5 až 8
176,4/192 kHz	Kanály 1 a 2	Kanály 3 a 4

* Pri pohľade na zadný panel

14. LINE OUTPUTS 1 až 8 – osem symetrických analógových linkových výstupov na ¼” 3-pólových (TRS) jackových zásuvkách. Tieto konektory sú vž dy aktí vne a nesú výstupy kanálov 1 až 8, čo umož ňuje použ itie Scarlett OctoPre ako samostatného, vysokokvalitného 8-kanálového analógového mikrofónového predzosilňovača.

15. WORD CLOCK OUT – BNC konektor prenáš ajú ci hodinový signál Scarlett OctoPre; toto môž e byť použ ité na synchronizáciu iného digitálneho audio zariadenia tvoriaceho časť záznamového systému. Zdroj synchronizácie hodí n vzoriek sa volí prepí načom SYNC [8].

16. WORD CLOCK IN – BNC konektor pre pripojenie externého hodinového signálu; vyberte nastavení m SYNC na WORD. Tento vstup použ ite, ak máte hlavné referenčné hodiny, ktoré poskytujú synchronizáciu pre vš etky digitálne audio zariadenia vo vaš om š túdiu.

17. AC sieť – š tandardná IEC zásuvka. Scarlett OctoPre je vybavený „univerzálnym“ napájací m zdrojom a bude fungovať z akéhokoľvek sieť ového napätia striedavého prú du od 100 do 240 V, pri 50 alebo 60 Hz.

Machine Translated by Google

POUŽÍVANIE SCARLETT OCTOPRE

Kombinované vstupy

Všetkých osem analógových vstupov používa „Combo XLR“ konektory. Tieto môžu prijímať samče XLR konektory, TS (nevyvážené) ¼” jacky alebo TRS (symetrické) ¼” jacky.

Keď sa používa konektor XLR, predzosilňovačautomaticky nakonfiguruje zisk a impedanciu na príjem signálov na úrovni mikrofónu. Ak je použitý ¼” konektor, predzosilňovačje nastavený tak, aby akceptoval symetrické alebo nevyvážené signály na linkovej úrovni. Keď je zvolený režim INST (na kanáloch 1 alebo 2), vstup ¼” sa znova prekonfiguruje, aby sa optimalizoval pre nevyvážený signál s vysokou impedanciou.

Fantómová sila

Dva 48V prepínače aplikujú 48V fantómové napájanie na mikrofónové vstupy 1 až 4 a 5 až 8. Fantómové napájanie vyžaduje väčšina kondenzátorových (kondenzátorových) mikrofónov. Fantómové napájanie je aplikované iba na XLR kontakty Combo konektorov: teda ak sa skupina štyroch vstupov používa pre signály na úrovni mikrofónu aj linky (alebo nástroja), fantómové napájanie sa aplikuje iba na mikrofóny.

Dynamické mikrofóny nevyžadujú fantómové napájanie, ale väčšina z nich bude fungovať normálne s dodaným fantómovým napájaním. Pásivne páskové mikrofóny nevyžadujú fantómové napájanie a môžu sa poškodiť, ak sú dodávané s fantómovým napájaním.

Ak si nie ste istý mikrofónom, NEPOUŽÍVAJTE fantómové napájanie bez toho, aby ste si najprv overili špecifikácie výrobcu.

Zosilnenie predzosilňovača

Zosilnenie každého kanála by sa malo upraviť tak, aby vyhovovalo prichádzajúcej úrovni; hlasnejšie zdroje budú potrebovať menší zisk ako tichšie. Na kontrolu úrovne signálu na každom kanáli vždy používajte LED merače.

Začnite s ovládačom Gain nastaveným na minimum. Hrajte (alebo spievajte) na najhlasnejšej úrovni, ktorú pravdepodobne dosiahnete počas skladby, a postupne zvyšujte zosilnenie, kým meter neukáže oranžovú (-3 dB). Potom znížte zisk o niekoľko dB. To by malo zabezpečiť, že úroveň signálu pravdepodobne nikdy nedosiahne červenú (0 dB) a nepretáži A-D prevodník, čo by malo za následok skreslenie.

Pad Switch

Každý kanál Scarlett OctoPre je vybavený prepínateľným 8 dB PAD. Výber PAD zväčší priestor na vstupe a mal by sa použiť na zníženie signálov na úrovni mikrofónu alebo linky, ktoré sú „príliš horúce“. Nie je určené na použitie so vstupmi nástroja v kanáloch 1 alebo 2. Príslušná červená LED sa rozsvieti, keď je zvolený PAD.

Machine Translated by Google

Linkové výstupy

Pripojení m linkových výstupov Scarlett OctoPre k analógovým linkovým vstupom mixáž neho pultu (alebo akéhokoľvek iného zariadenia) mož no jednotku použ iť buď ako ďsto analógový, 8-kanálový mikrofónny predzosilňovač

Linkové výstupy sú symetrické: pre symetrické pripojenie použ ite ¼" 3-pólové (TRS) konektory alebo ¼" 2-pólové (TS) konektory pre nesymetrické pripojenie.

Maximálna úroveň výstupného signálu je +16 dBu (vyváž ený) alebo +10 dBu (nevyváž ený).

LED meranie

Osem päť segmentových LED meračov ukazuje úroveň signálu na vstupe do analógovo-digitálnych prevodní kov - teda za predzosilňovačom a kompresorom.

Segmenty svietia pri nasledujúcich úrovniach signálu: -42 dBFS, -18 dBFS, -6 dBFS (zelená), -3 dBFS (ž ltá) a 0 dBFS (červená).

Pri použ í vaní digitálnych výstupov ADAT by ste sa mali uistiť, ž e nastavenia zosilnenia kanálu (s alebo bez zvoleného PAD, podľa potreby) sú také, aby úroveň signálu nikdy nedosiahla 0 dBFS – tj červená LED by nikdy nemala svietiť.

Digitálne výstupy

Pomocou optického portu (portov) ADAT OUT [13] pripojte Scarlett OctoPre k vstupu (vstupom) ADAT zvukového zariadenia pomocou optického kábla (káblov) TOSLINK.

Pravý port (pri pohľade zo zadnej strany jednotky) môž e prenáš ať osem kanálov zvuku pri vzorkovacej frekvencii 44,1 kHz alebo 48 kHz prostrední ctvom jediného optického kábla.

Pri vzorkovacej frekvencii 88,2 kHz alebo 96 kHz môž e kaž dý port prenáš ať š tyri kanály zvuku. Pravý port vedie kanály 1 až 4, ľavý port vedie kanály 5 až 8; takž e na prenos vš etkých ôsmich kanálov sú potrebné dva káble TOSLINK.

Pri vzorkovacej frekvencii 176,4 kHz alebo 192 kHz môž e kaž dý port prenáš ať dva kanály zvuku. Pravý port prenáš a kanály 1 a 2, ľavý port prenáš a kanály 3 a 4. Scarlett OctoPre je pri týchto vzorkovací ch frekvenciách obmedzený na š tyri kanály digitálneho zvuku; výstupy kanálov 5 až 8 nie sú dostupné cez porty ADAT.

Pomocou prepí nača SAMPLE RATE [7] vyberte pož adovanú frekvenciu vzorkovania. Je nevyhnutné, aby sa vzorkovacia frekvencia zvolená na Scarlett OctoPre zhodovala so vzorkovacou frekvenciou nastavenou na prijí macom digitálnom zariadení.

Machine Translated by Google

Digitálna synchronizácia

K dispozí cii je niekoľko mož ností synchronizácie:

Scarlett OctoPre ako Clock Source Master cez ADAT:

Pripojte Scarlett OctoPre k prijí maciemu digitálnemu zariadeniu cez port(y) ADAT OUT a uistite sa, ž e prijí macie zariadenie je nastavené na zdroj hodí n zo svojho vstupu ADAT a ž e sa vzorkovacie frekvencie na oboch zariadeniach zhodujú.

Na OctoPre by mala byť SYNC nastavená na INTERNAL a LED dióda sa rozsvieti.

Scarlett OctoPre ako majster zdrojov hodí n prostrední ctvom slovný ch hodí n:

Alternatí vnou metódou k vyš š ie uvedenému je synchronizácia prijí macieho zariadenia so Scarlett OctoPre's WORD CLOCK OUT pomocou BNC kábla. V tomto scenári bude potrebné, aby bol zdroj synchronizácie prijí majú ceho zariadenia nastavený na externý vstup hodinového signálu.

Scarlett OctoPre ako Slave zdroja hodí n cez hodiny slov:

Pripojte Scarlett OctoPre k prijí majú cemu digitálnemu zariadeniu cez ADAT OUT port(y) a pripojte BNC kábel z výstupu word clock digitálneho zariadenia ku konektoru WORD CLOCK IN na OctoPre .
Pomocou prepí nača SYNC vyberte WORD CLOCK a tiež skontrolujte, ď sa vzorkovacie frekvencie na vš etký ch zariadeniach zhodujú.

Machine Translated by Google

PRÍ KLAD NASTAVENIA

1. Scarlett OctoPre s audio rozhraní m: OctoPre ako zdroj hodí n Master

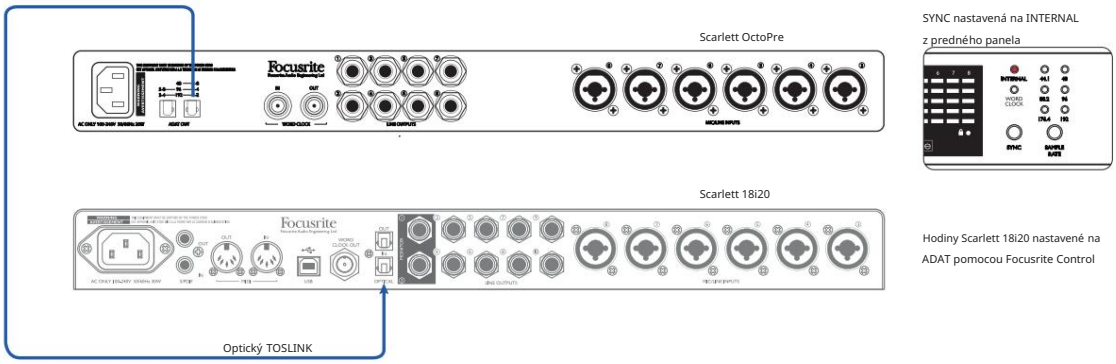

Tu je ADAT OUT na Scarlett OctoPre pripojený k OPTICAL IN na audio rozhraní Scarlett 18i20 pomocou jediného optického kábla. Obe jednotky bež ia pri vzorkovacej frekvencii 44,1 kHz. Zdroj hodí n OctoPre je nastavený na INTERNAL a 18i20 je s ní m synchronizovaný, pretož e jeho zdroj hodí n je nastavený na ADAT (cez Focusrite Control).

Toto nastavenie by naprí klad umož nilo naraz nahrávať až 16 mikrofónových alebo linkových zdrojov do DAW a bolo by teda ideálne na nahrávanie ž ivej kapely.

Nastavenie by bolo vhodné aj pre akékoľvek iné audio rozhranie, ktoré má vstup ADAT.

2. Scarlett OctoPre so zvukovým rozhraní m: audio rozhranie ako zdroj hodí n Master

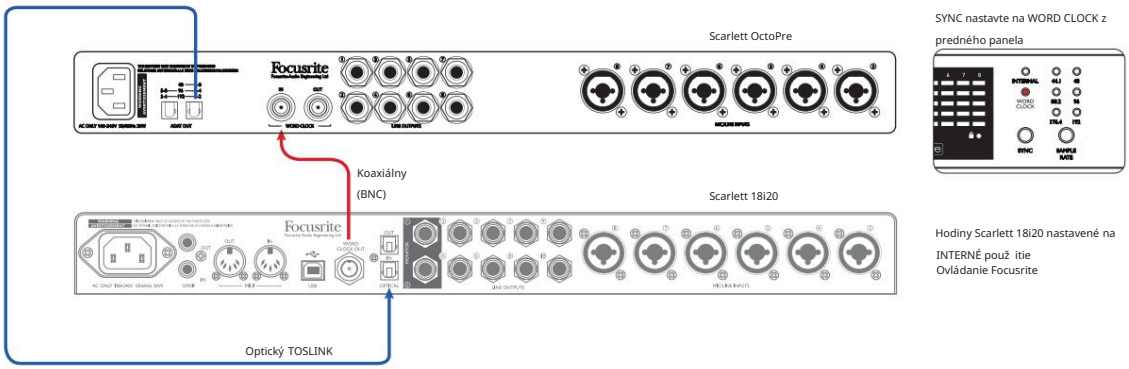

Tu je ADAT OUT na Scarett OctoPre pripojený k OPTICAL IN na audio rozhraní Scarlett 18i20 pomocou jediného optického kábla. Obe jednotky bež ia na vzorkovacej frekvencii 44,1 kHz. Vstup WORD CLOCK IN OctoPre je pripojený k WORD CLOCK OUT na Scarlett 18i20 pomocou BNC kábla a zdroj hodí n OctoPre je nastavený na WORD CLOCK. Zdroj hodí n 18i20 je nastavený na INTERNAL (cez Focusrite Control), ď m sa stáva synchronizačný m masterom.

Nastavenie by bolo vhodné aj pre akékoľvek iné audio rozhranie, ktoré má vstup ADAT a výstup pre hodiny.

Machine Translated by Google

3. Scarlett OctoPre s audio rozhraní m – rež imy SMUX-II a SMUX-IV

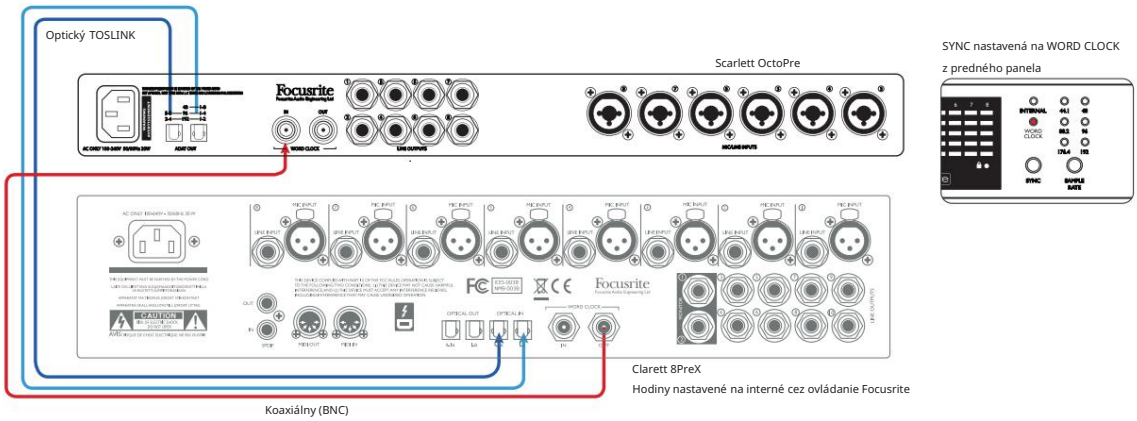

Tento prí klad ukazuje podobné nastavenie ako prí klad 2, ale použ itie Focusrite Clarett 8PreX umož ňuje prevádzku pri vzorkovacej frekvencii 96 kHz (rež im „SMUX-II“). Obe jednotky musia byť nastavené na 96 kHz; použ í vajú sa dva optické káble, kaž dý prenáš a š tyri kanály zvuku. Clarett 8PreX je synchronizačný master.

Toto nastavenie je použ iteľné aj so vzorkovacou frekvenciou 192 kHz (rež im „SMUX-IV“); kaž dý optický kábel potom prenesie dva kanály zvuku.

4. Scarlett OctoPre s analógovým mixáž nym pultom

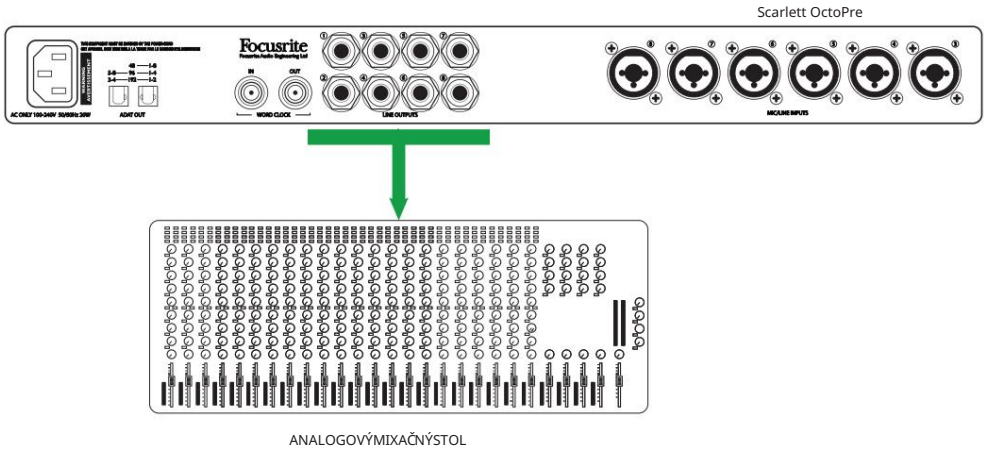

Toto nastavenie využ í va mikrofónne predzosilňovače Scarlett OctoPre, ktoré poskytujú vysoko kvalitný „front-end“ pre analógový mixáž ny pult. Pomocou vopred pripraveného tkáčskeho stavu pripojte zásuvku LINE OUTPUTS OctoPre k ôsmim linkovým vstupom na mixáž nom pulte; to bude potrebovať osem ¼” TRS konektorov na jednom konci a osem konektorov vhodných pre linkové vstupy stola na druhom konci. Ak sú linkové vstupy stola nevyváž ené, bude vhodný tkáčsky stav s TS konektormi na konci OctoPre.

Toto nastavenie by bolo vhodné aj na použ itie OctoPre ako vstupného stupňa s akýmkoľvek typom 8-kanálového analógového zariadenia.

Machine Translated by Google

5. Scarlett OctoPre s analógovým mixáž nym pultom a digitálnym záznamom/zálohou

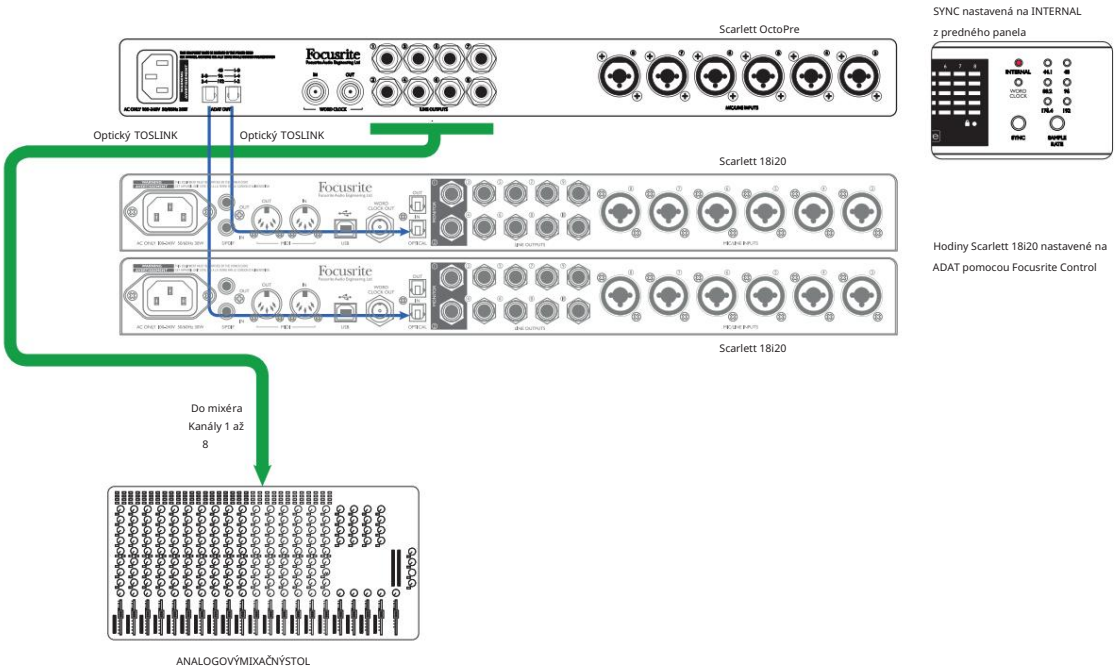

Tento prí klad ukazuje, ako je mož né rozš í riť nastavenie v prí klade 4 o pridanie simultánneho digitálneho záznamu so sekundárnou zálohou alebo bez nej.

Pretož e porty ADAT OUT Scarlett OctoPre sú vž dy aktí vne, môž ete nahrávať výkon na DAW (alebo iné nahrávacie zariadenie) s rozhraní m ADAT. Prí klad ukazuje dva Scarlett 18i20: port ADAT IN kaž dého by bol pripojený k dvom portom ADAT OUT na OctoPre, aby sa zabezpečilo 8-stopové nahrávanie (na prvom) a simultánna 8-stopová záloha na druhom, na ukáž ke. frekvencie 44,1 alebo 48 kHz.

8-stopové nahrávanie bolo stále mož né dosiahnuť pri 88,2 alebo 96 kHz, hoci kaž dá Scarlett 18i20 by poskytovala 4 kanály pre DAW; zálohovanie by nebolo mož né.

Machine Translated by Google

SCARLETT OCTOPRE TECHNICKÉ ŠPECIFIKÁCIE

Výkonové špecifikácie

(Všetky hodnoty výkonu sú merané podľa štandardu AES17).

Vzorkovacie sadzby	
Podporované vzorkovacie frekvencie	44,1 kHz, 48 kHz, 88,2 kHz, 96 kHz, 176,4 kHz & 192 kHz
Mikrofónové vstupy	
Frekvenčná odozva	20 Hz až 20 kHz, +0,5/-1,5 dB
Dynamický rozsah	109 dB (A-vážené)
THD+N	<0,001 %
EIN hluku	-127 dBu
Maximálna vstupná úroveň (bez PAD)	+8 dBu
Maximálna vstupná úroveň (s PAD)	+16 dBu
Rozsah zisku	50 dB
Vstupná impedancia	3 kΩ
Linkové vstupy	
Frekvenčná odozva	20 Hz až 20 kHz, +0,5/-1,5 dB
Dynamický rozsah	109 dB (A-vážené)
THD+N	<0,002 %
Maximálna vstupná úroveň	+22 dBu
Rozsah zisku	50 dB
Vstupná impedancia	49 kΩ
Prístrojové vstupy	
Frekvenčná odozva	20 Hz až 20 kHz, +0,5/-1,5 dB
Dynamický rozsah	108 dB (A-vážené)
THD+N	<0,01 %
Maximálna vstupná úroveň	+13 dBu
Rozsah zisku	50 dB
Vstupná impedancia	1 MΩ
Linkové výstupy	
THD+N	<0,001 %
Maximálna výstupná úroveň (0 dBFS) >+16 dBu @ 0 dBFS alebo >21 dBu, ak sa výstup ADAT nepoužíva	
Výstupná impedancia	136 Ω (vyvážený) - pre jednotky so sériovým číslom W860083007515
	576 Ω (vyvážený) - pre jednotky so sériovým číslom > W860083007515*

* V dôsledku zmeny komponentov v dizajnoch Scarlett OctoPre a Scarlett OctoPre Dynamic majú niektoré jednotky vyššiu výstupnú impedanciu. Táto zmena bola plne otestovaná a nemá žiadny vplyv na zvukový výkon. Pozrite si tabuľku vyššie pre impedanciu Scarlett OctoPre podľa rozsahu sériového čísla:

Machine Translated by Google

Fyzikálne a elektrické vlastnosti

Analógové vstupy	
Konektory	„Combo XLR“ zásuvky na zadnom paneli; pre Line použ ite ¼” TRS konektor, pre Inst použ ite ¼” TS konektor.
Prepí nanie mikrofónu/	Automaticky
linky Prepí nanie linky/prí stroja (iba kap. 1 a 2)	cez predné 2 x spí nače na prednom paneli
Výstupy fantómového	+48 V, prepí nateľný Chs. 1-4, 5-8 v skupinách
napájania	
Analógové výstupy	8 x vyváž ený, na zadnom paneli ¼” TRS jack konektor
Iné I/O	
Výstup ADAT	4 x optické konektory TOSLINK: 8 kanálov pri 44,1/48 kHz (RH port*) 8 kanálov pri 88,2/96 kHz (port Chs 1-4 RH*, 5-8 LH port*) 4 kanály pri 176,2/192 kHz (port Chs 1 & 2 RH*, 3 & 4 LH port*)
Výstup slovných hodí n	2,5 V (správne ukončené 75 ohmami); BNC konektor
Zadávanie slovných hodí n	BNC konektor: 5 V do 75 ohmov
Hmotnosť a rozmery	
Š x H x V	482 mm x 44,5 mm x 286 mm 19" x 1,75" x 11,26"
Hmotnosť	3,22 kg 7,10 libier

* ADAT port pri pohľade zo zadnej strany jednotky.

Machine Translated by Google

RIEŠENIE PROBLÉMOV

Vš etky otázky týkajúce sa rieš enia problémov nájdete v databáze odpovedí Focusrite na adrese https://support.focusrite.com , kde nájdete ďánky s množ stvom prí kladov rieš enia problémov.

AUTORSKÉ PRÁVA A PRÁVNE UPOZORNENIA

Focusrite je registrovaná ochranná známka a Scarlett OctoPre je ochranná známka spoločnosti Focusrite Audio Engineering Limited.

Vš etky ostatné ochranné známky a obchodné názvy sú majetkom ich prí sluš ných vlastní kov. 2016 © Focusrite Audio Engineering Limited. Vš etky práva vyhradené.